JAPAN CLUB YOUTH FOOTBALL FEDERATION
日本クラブユースサッカー連盟

2019JCYインターシティカップ（U-15）WEST
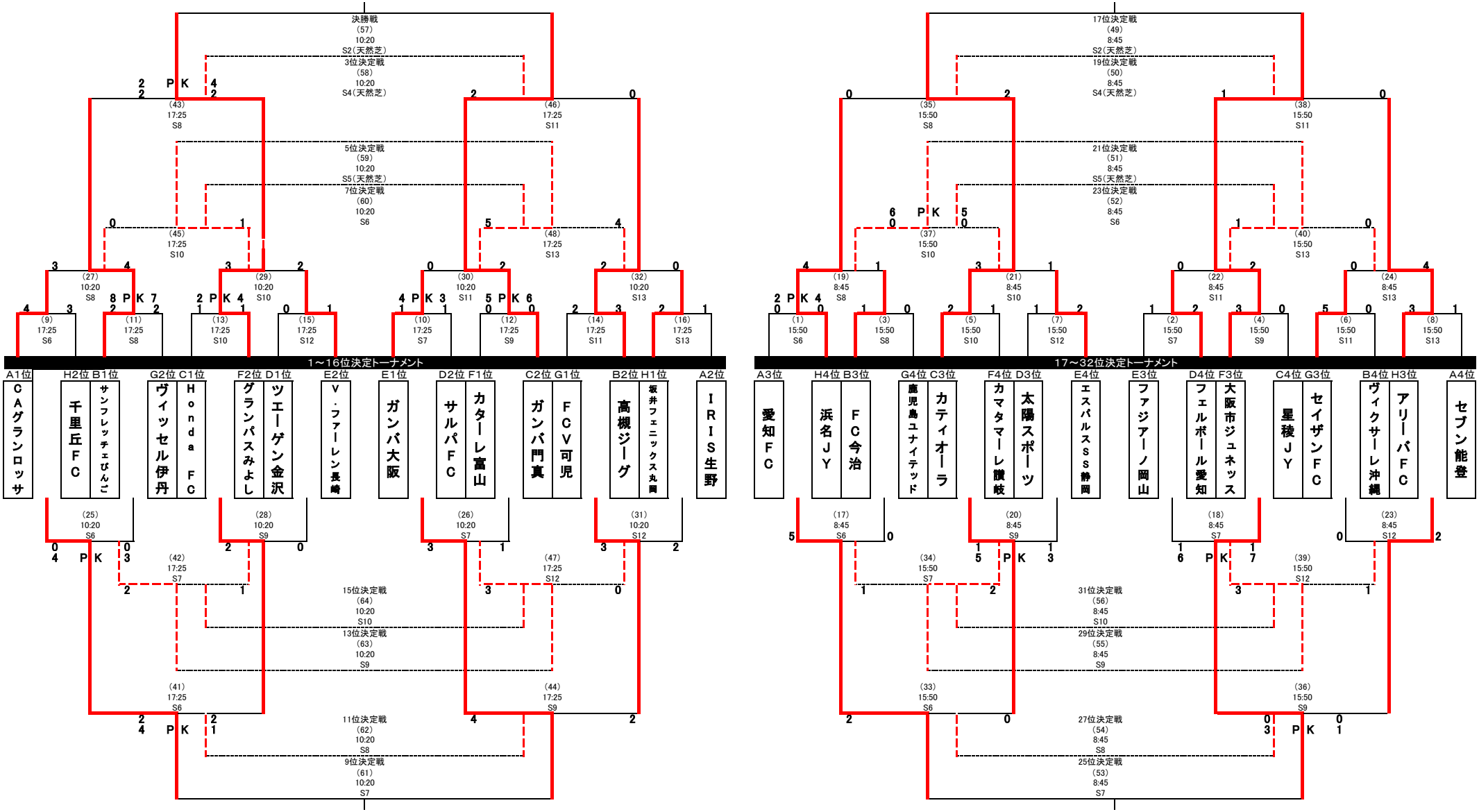
【順位決定トーナメント　2019年8月9日・10日・11日】