2014堺市長杯JCYインターシティカップ（U−15）WEST
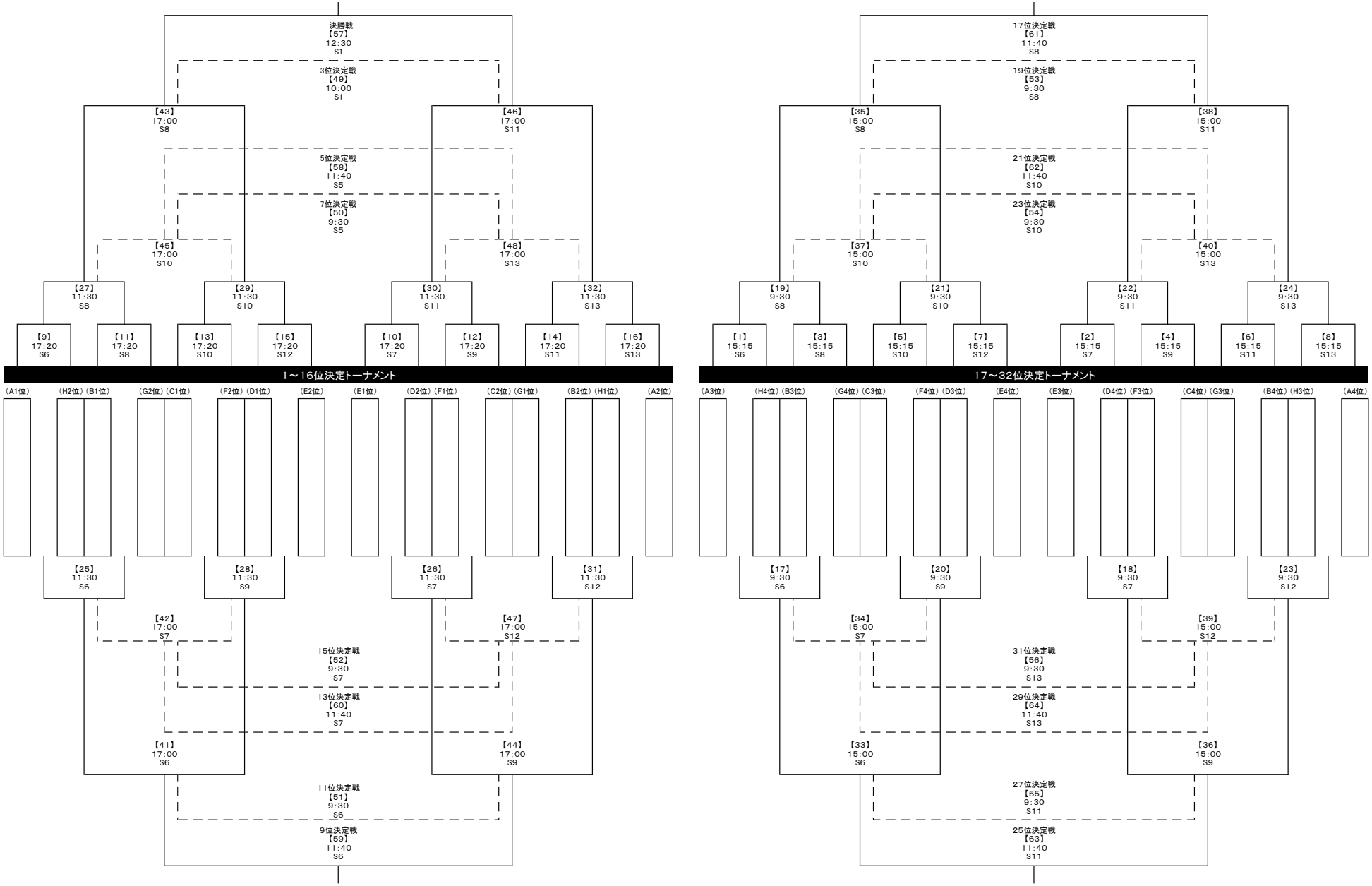
＜順位決定トーナメント・3日目～4日目＞