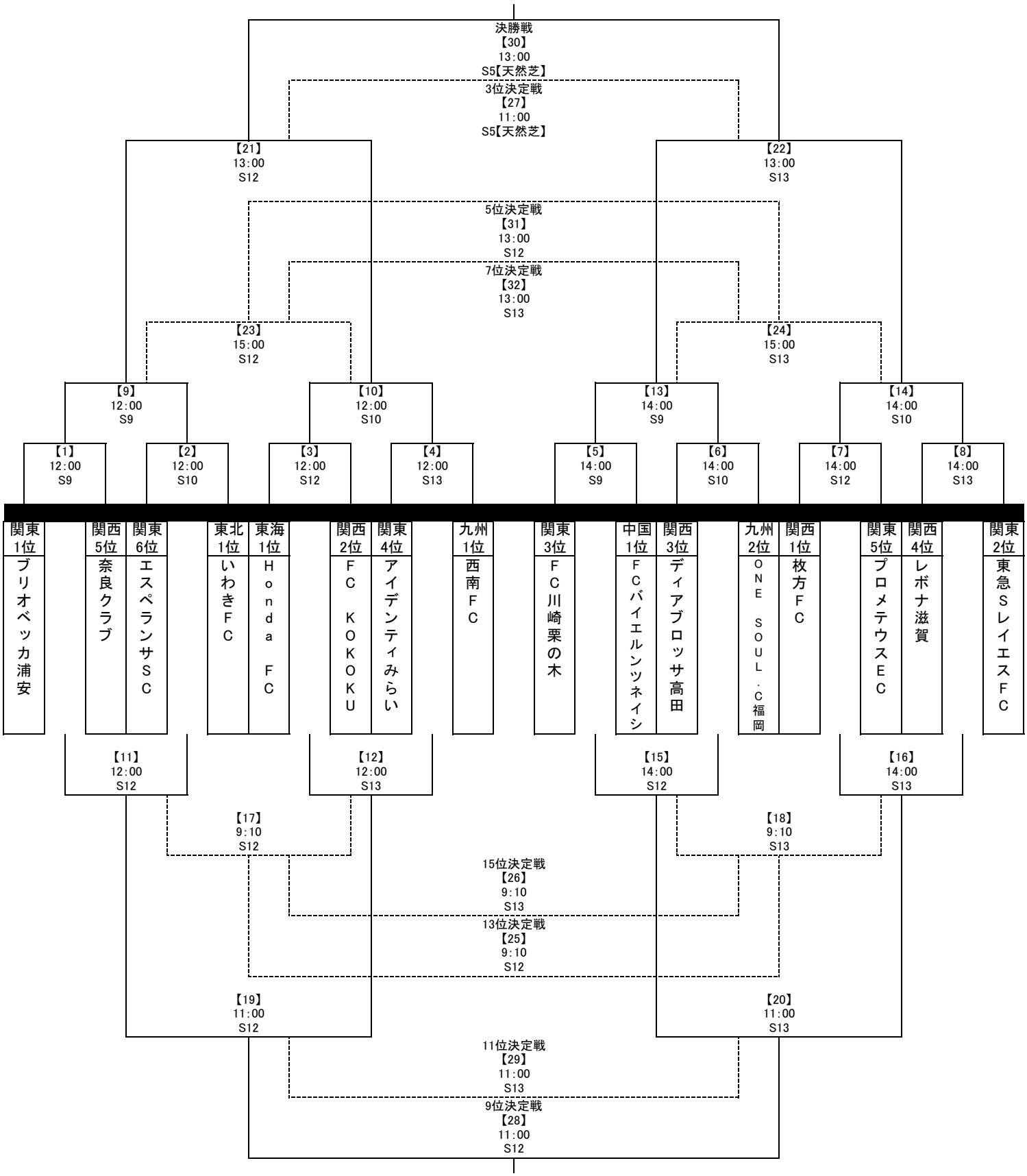第4回 日本クラブユースサッカー（U-18）Town Club CUP 2020