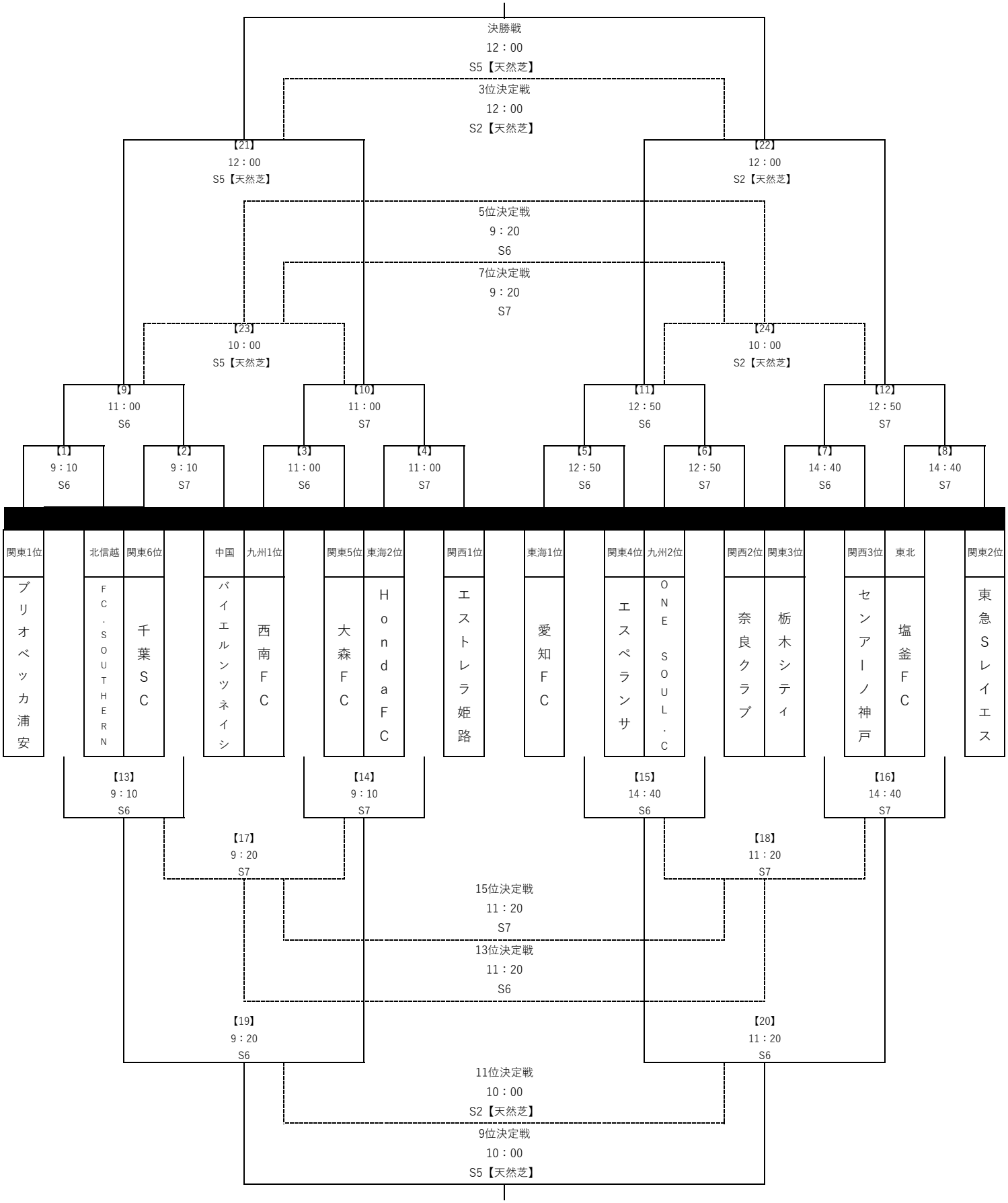# 第5回 日本クラブユースサッカー（U-18）Town Club CUP 2021