※確定版
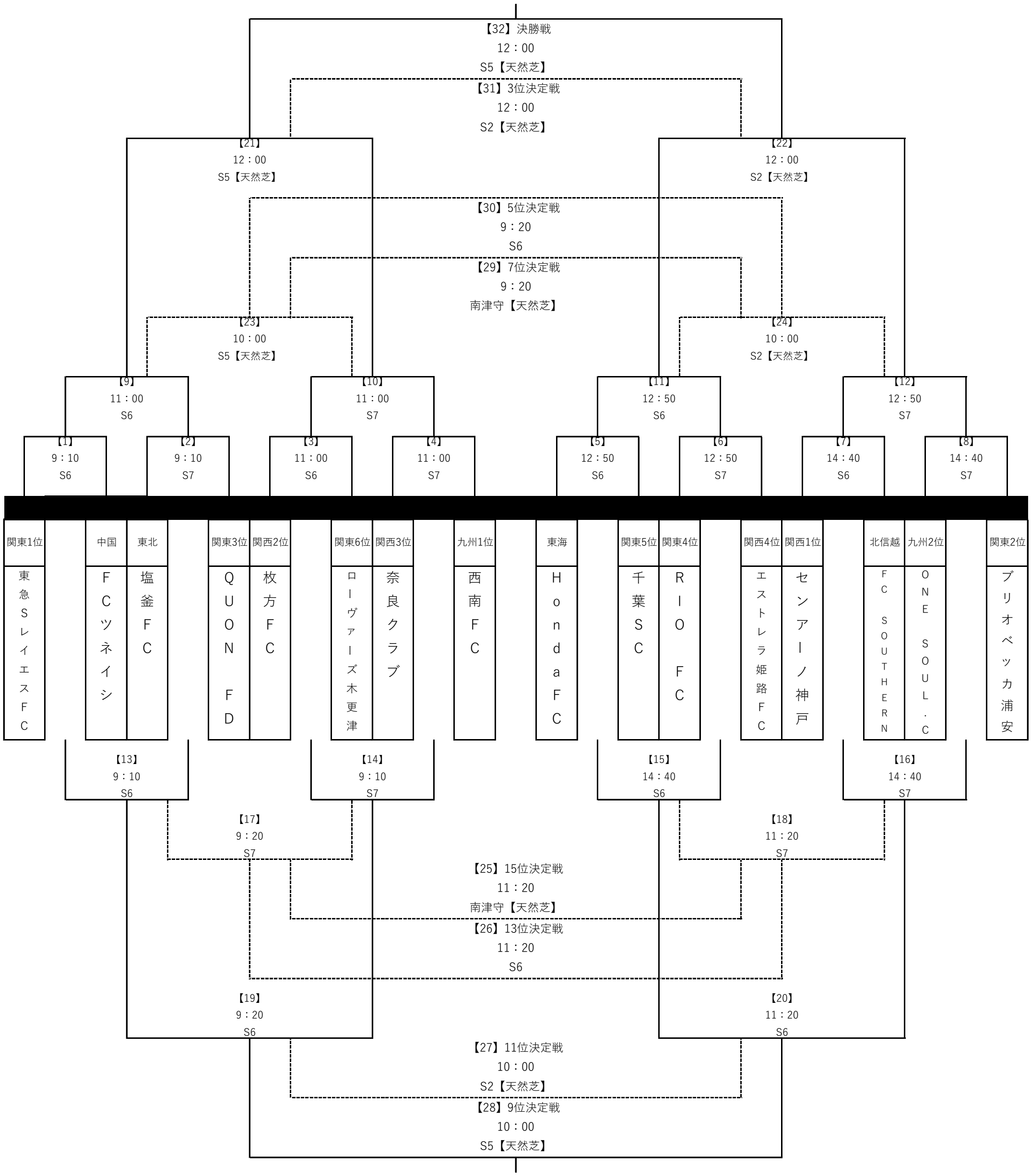
第6回 日本クラブユースサッカー（U-18）Town Club CUP 2022